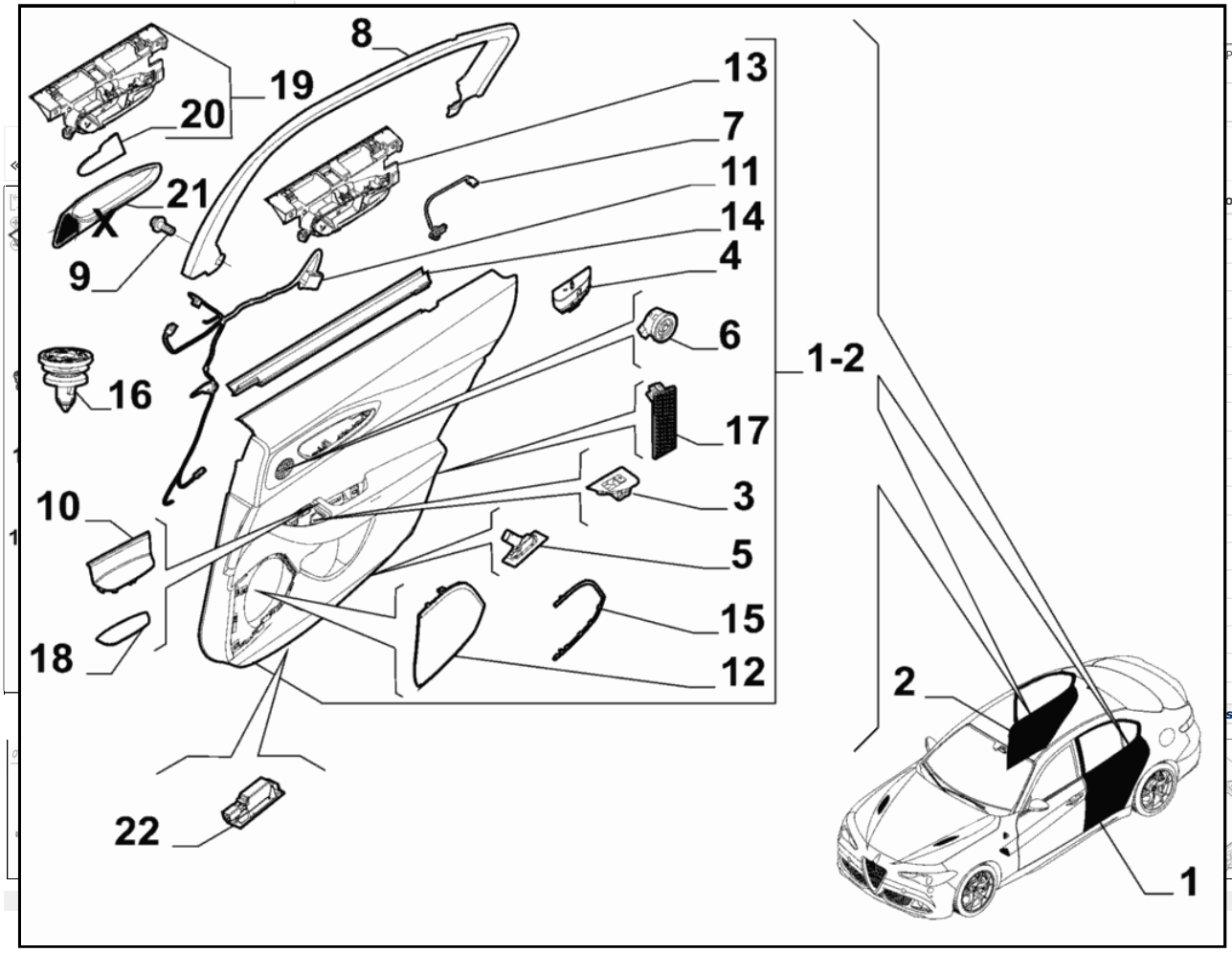
8
19
20
21
9
16
10
18
22
13
7
11
14
4
6
1-2
17
3
5
15
12
2
1